SETRADA
OBJEKTMÖBEL

Montreal - Technische Zeichnungen

SETRADA GmbH & Co. KG
Bahnhofstr. 11 · 96277 Schneckenlohe
www.setrada.de

Sitz- und Rückenhöhen im Vergleich

Eine Seitenansicht je Sitzhöhe mit überlagerten Rückenvarianten · Rückendesign glatt · Maße in cm

Normalbank · Sitzhöhe 48 cm

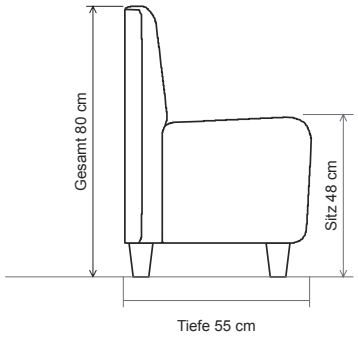

—— Gesamt 80 cm · durchgezogen

Beispielunterbau: Konische Holzfüße

Modellbasierte schematische Maßskizzen, keine Fertigungszeichnungen. Nennmaße; Polsterkonturen können abweichen.
Gerade Bank, beispielhafte Ausführung. Keine Darstellung Ihrer aktuellen Konfiguration oder der Schenkellängen von Eck-/U-Bänken.
Nur Normalbank dargestellt. Die Modellmatrix enthält für Tresen- und Barhöhe keinen passenden hohen Unterbau.